3. Wiring diagrams
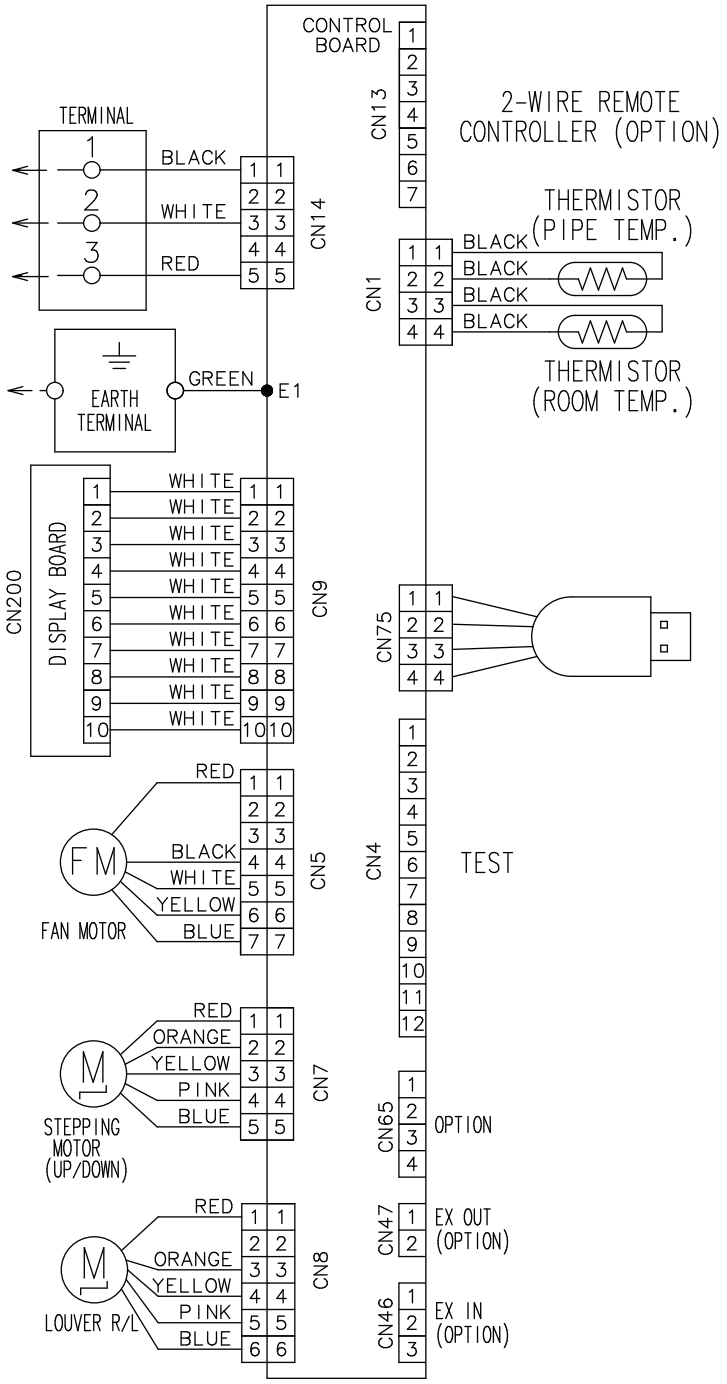
3-1. Models: ASYG18KMTE and ASYG24KMTE